仕　　様	
認定番号	第　型05Gee010354　号
型　式	タスカルりふとＤＡ－２４０Ａｄ
電　源	単相交流100V 50/60Hz
駆動電動機	０．２kW インバーター制御
法定積載荷重	1800N
定格積載量	185kg
定　員	１名
定格速度	3m/分以下
昇降行程	2400ｍｍ
操作方式	押し続け方式
駆動方式	チェーン＆スプロケット
かご外寸法	900㎜幅×1200㎜
使用環境	屋内屋外兼用
標準装備	操作スイッチ(ペンダントSW)
	乗込みスロープ(固定スロープ)
	遮断棒
	振れ止め
安全装置	リミットスイッチ(定位置自動停止装置)
	ファイナルストッパー（昇降路底部緩衝材）
	電磁ブレーキ
	キースイッチ
	押し続けボタン
	接触式障害物検知装置（かご下挟まれ検知）
	チェーン緩み検知装置
	ファイナルリミットスイッチ
	落下防止装置
オプション	自動収納スロープ（下階側）
	乗越えブリッジ

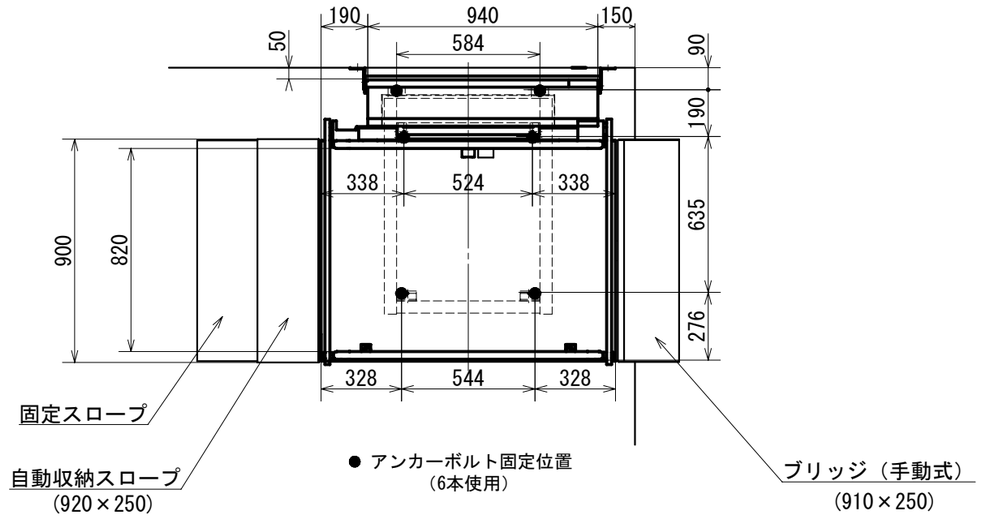

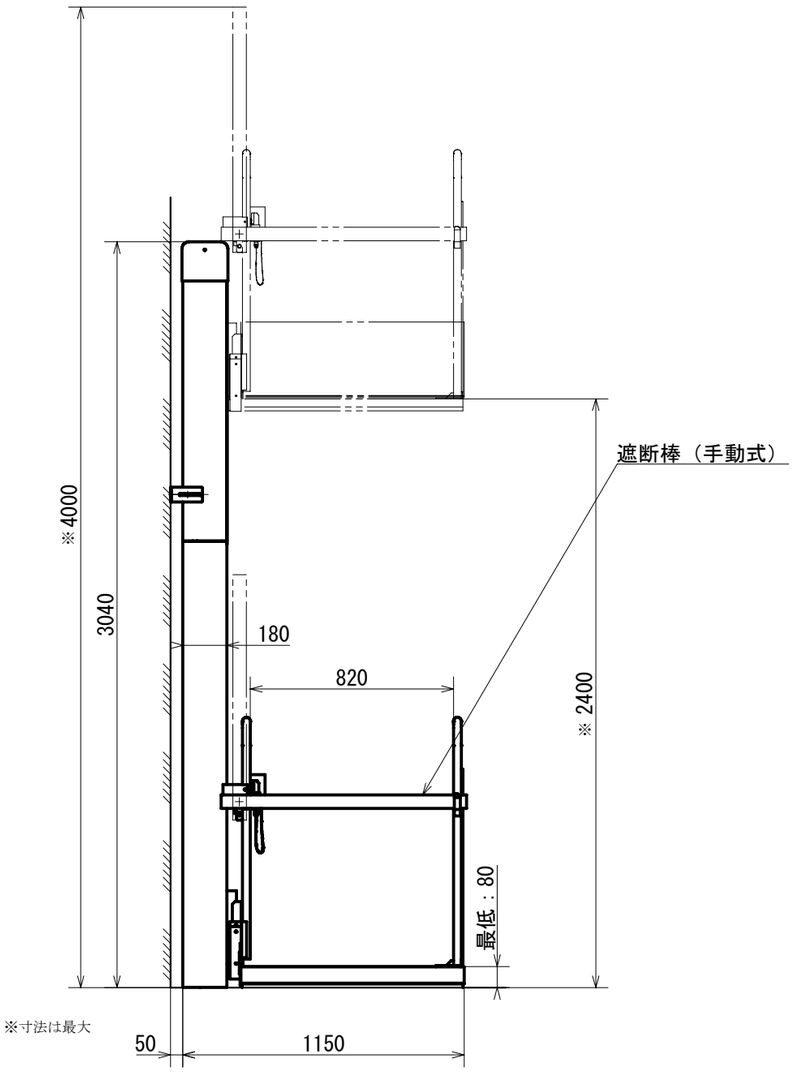

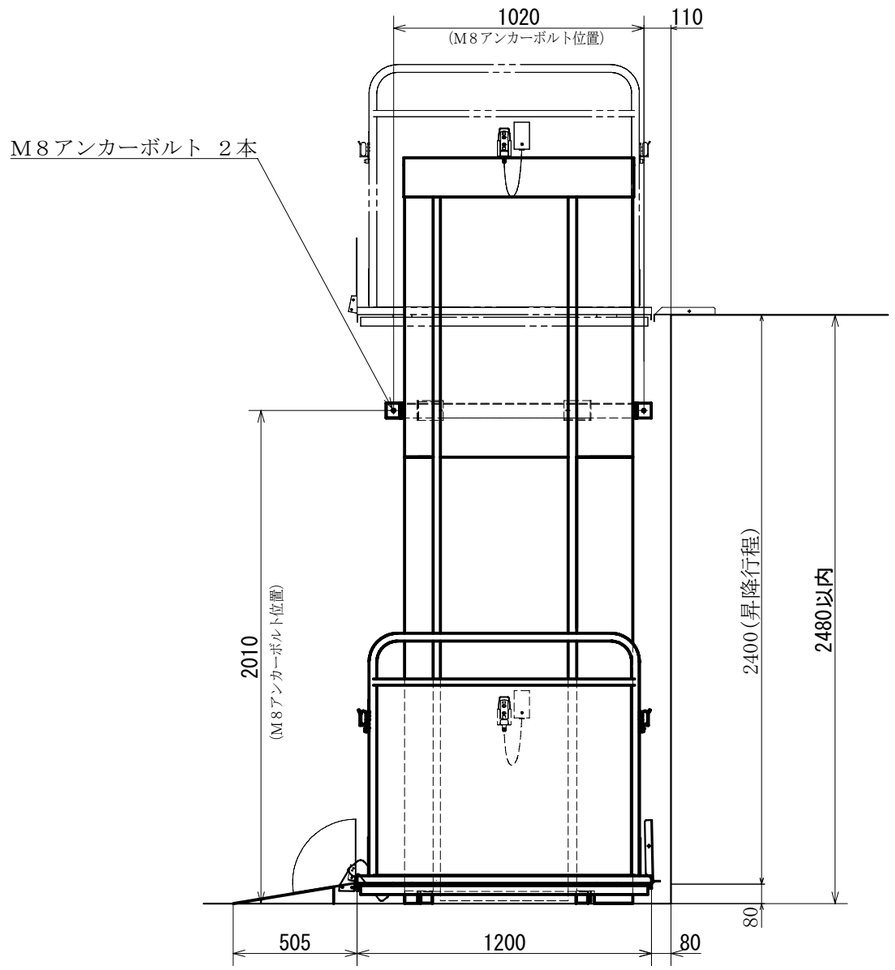

全体構造据付図　（ＤＡ－２４０Ａｄ）

駆動部　左